This is a battery-operated product.
1 flyer (32L-00001-2908)is required
to be placed inside the packaging.

FTC97 HW 16M I/S SIZE:23.4" x 8.3" COLOR: 1C+1C

2

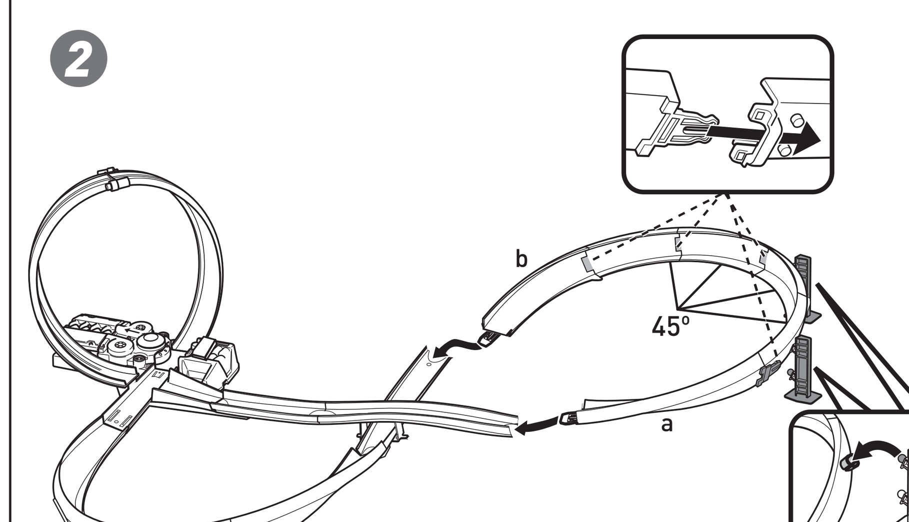

3

POWER ON & LAUNCH CAR THROUGH BOOSTER! • METTEZ LA VOITURE EN MARCHE ET LANCEZ-LA À L'AIDE DU PROPULSEUR ! • EINSCHALTEN UND DAS FAHRZEUG ZUM STARTEN DURCH DEN BESCHLEUNIGER SCHIEBEN! • ACCENDI E LANCIA LA MACCHININA NEL CARICATORE! • ZET AAN EN LANCEER DE AUTO MET DE BOOSTER! • ¡ENCIENDE Y LANZA EL COCHE POR EL PROPULSOR! • LIGA E LANÇA O CARRO PELO PROPULSOR! • STARTA OCH SKJUT IVÄG BILEN GENOM BOOSTERN! • KYTKE VIRTA JA LÄHETÄ AUTO TEHOSTIMEN LÄPI! • TÆND, OG SEND BILEN AF STED GENNEM BOOSTEREN! • SLÅ PÅ OG SKYT BILEN GJENNOM BOOSTEREN! • WŁĄCZ ZASILANIE I WYSTARTUJ POJAZDEM PRZEZ PRZYSPIESZACZ! • ΕΝΕΡΓΟΠΟΙΗΣΤΕ & ΕΚΤΟΞΕΥΣΤΕ ΤΟ ΑΥΤΟΚΙΝΗΤΟ ΜΕΣΑ ΑΠΟ ΤΟΝ ΕΚΤΟΞΕΥΤΗ! • ZAPNĚTE VYPÍNAČ A ODPALTE AUTÍČKO URYCHLOVAČEM! • ZAPNITE A NECHAJTE AUTÍČKO VYSTRELIŤ ZO ZRÝCHĽOVAČA! • KAPCSOLD BE A KÉSZLETET, ÉS INDÍTSD EL AZ AUTÓT A GYORSÍTÓVAL!

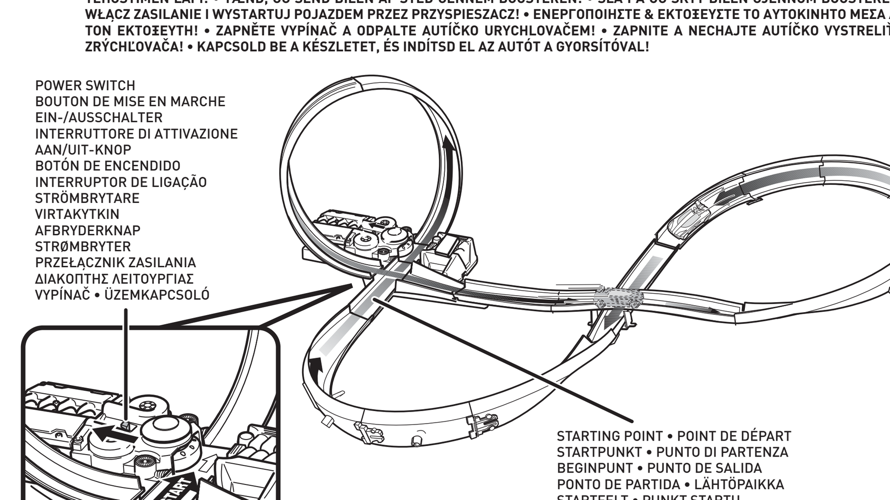

STUNT • CASCADE • ACROBAZIA
ACROBACIA • STUNTTRICK
TEMPPU • UKŁAD KASKADERSKI NR
ΚΟΛΠΟ • DRÁHA
KASKADÉRSKA DRÁHA Č.
KASZKADŐRMUTATVÁNY
2

NOTE: TABS GO **INSIDE** THE TRACK. • **REMARQUE :** LES LANGUETTES DOIVENT ÊTRE POSITIONNÉES **À L'INTÉRIEUR** DE LA PISTE. • **HINWEIS:** DIE LASCHEN GEHÖREN AUF DIE **INNENSEITE** DES TRACKS. • **NOTA:** LE LINGUETTE VANNO **ALL'INTERNO** DELLA PISTA. • **LET OP:** LIPJES MOETEN AAN DE **BINNENKANT** VAN DE BAAN. • **NOTA:** LAS LENGÜETAS VAN **EN EL INTERIOR** DEL CIRCUITO. • **NOTA:** AS LINGUETAS FICAM **POR DENTRO** DA PISTA. • **OBS!** FLIKARNA SKA LIGGA **INNANFÖR** SPÅRET. • **HUOMAA:** KIELEKKEET TULEVAT RADAN **SISÄPUOLELLE**. • **BEMÆRK:** TAPPENE SKAL FØRES **IND I** SPORET. • **MERK:** TAPPENE SKAL VÆRE PÅ **INNSIDEN** AV BANEN. • **UWAGA:** WYPUSTKI MUSZĄ SIĘ ZNALEŹĆ **WEWNĄTRZ** TORU. • **ΣΗΜΕΙΩΣΗ:** ΟΙ ΠΡΟΕΞΟΧΕΣ ΜΠΑΙΝΟΥΝ **ΜΕΣΑ** ΣΤΗΝ ΠΙΣΤΑ. • **POZNÁMKA:** VÝSTUPKY PATŘÍ **DOVNITŘ** DRÁHY. • **POZNÁMKA:** ÚCHYTKY SA MONTUJÚ **NA VNÚTORNÚ STRANU** DRÁHY. • **MEGJEGYZÉS:** A FÜLEK A PÁLYÁN **BELÜLRE** KERÜLJENEK.

1

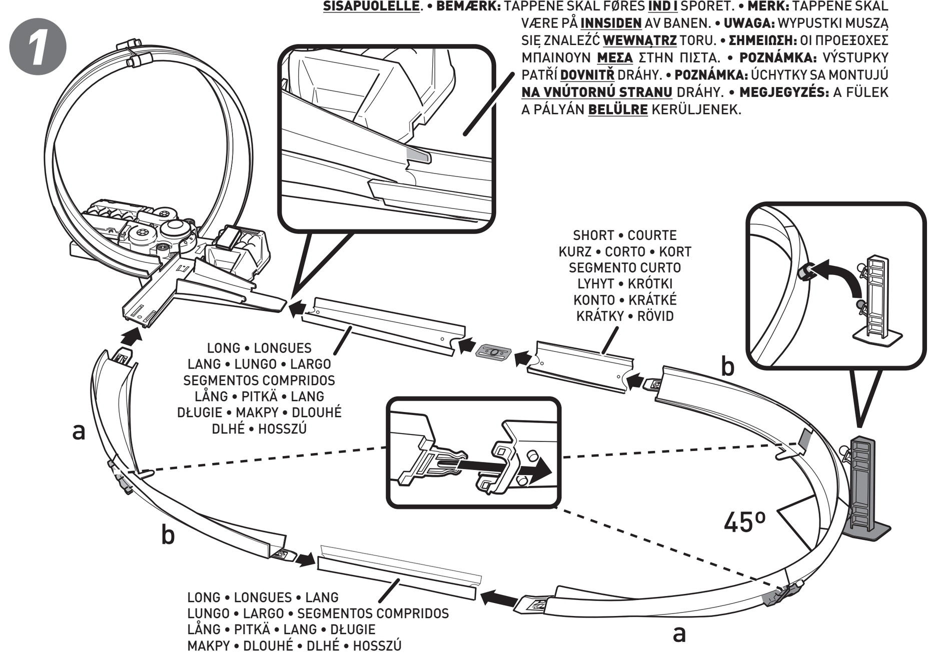

2

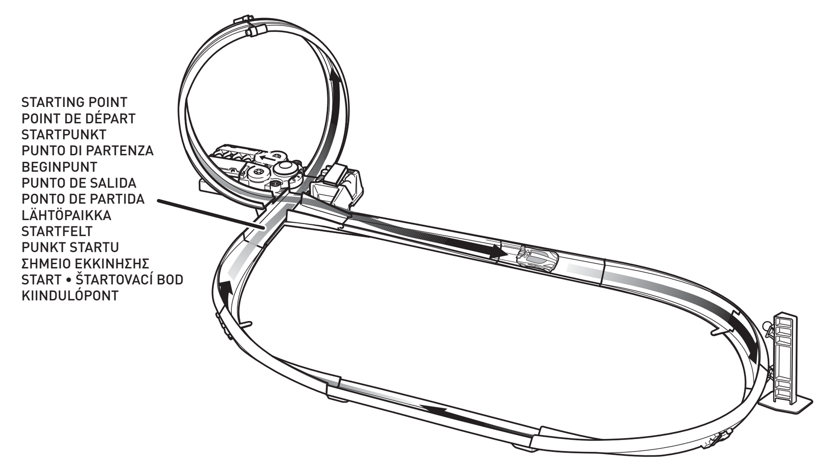

STUNT • CASCADE • ACROBAZIA
ACROBACIA • STUNTTRICK
TEMPPU • UKŁAD KASKADERSKI NR
ΚΟΛΠΟ • DRÁHA
KASKADÉRSKA DRÁHA Č.
KASZKADŐRMUTATVÁNY
3

NOTE: TABS GO **INSIDE** THE TRACK. • **REMARQUE :** LES LANGUETTES DOIVENT ÊTRE POSITIONNÉES **À L'INTÉRIEUR** DE LA PISTE. • **HINWEIS:** DIE LASCHEN GEHÖREN AUF DIE **INNENSEITE** DES TRACKS. • **NOTA:** LE LINGUETTE VANNO **ALL'INTERNO** DELLA PISTA. • **LET OP:** LIPJES MOETEN AAN DE **BINNENKANT** VAN DE BAAN. • **NOTA:** LAS LENGÜETAS VAN **EN EL INTERIOR** DEL CIRCUITO. • **NOTA:** AS LINGUETAS FICAM **POR DENTRO** DA PISTA. • **OBS!** FLIKARNA SKA LIGGA **INNANFÖR** SPÅRET. • **HUOMAA:** KIELEKKEET TULEVAT RADAN **SISÄPUOLELLE**. • **BEMÆRK:** TAPPENE SKAL FØRES **IND I** SPORET. • **MERK:** TAPPENE SKAL VÆRE PÅ **INNSIDEN** AV BANEN. • **UWAGA:** WYPUSTKI MUSZĄ SIĘ ZNALEŹĆ **WEWNĄTRZ** TORU. • **ΣΗΜΕΙΩΣΗ:** ΟΙ ΠΡΟΕΞΟΧΕΣ ΜΠΑΙΝΟΥΝ **ΜΕΣΑ** ΣΤΗΝ ΠΙΣΤΑ. • **POZNÁMKA:** VÝSTUPKY PATŘÍ **DOVNITŘ** DRÁHY. • **POZNÁMKA:** ÚCHYTKY SA MONTUJÚ **NA VNÚTORNÚ STRANU** DRÁHY. • **MEGJEGYZÉS:** A FÜLEK A PÁLYÁN **BELÜLRE** KERÜLJENEK.

1

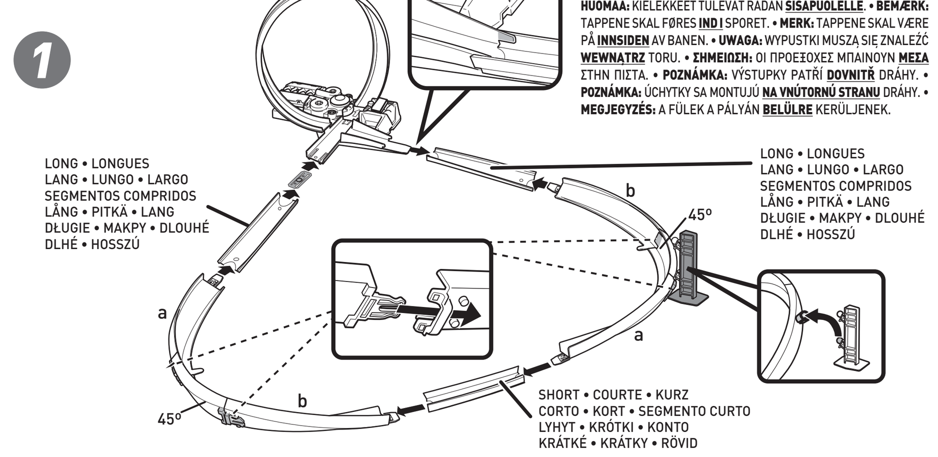

2

NOT FOR USE WITH SOME HOT WHEELS® VEHICLES. • NON COMPATIBLE AVEC CERTAINS VÉHICULES HOT WHEELS. • NICHT ZUM GEBRAUCH MIT ALLEN HOT-WHEELS-FAHRZEUGEN GEEIGNET. • NON COMPATIBILE CON ALCUNI VEICOLI HOT WHEELS. • NIET GESCHIKT VOOR GEBRUIK MET SOMMIGE HOT WHEELS VOERTUIGEN. • NO COMPATIBLE CON ALGUNOS VEHÍCULOS DE HOT WHEELS. • NÃO COMPATÍVEL COM ALGUNS VEÍCULOS HOT WHEELS. • EJ FÖR ANVÄNDNING MED VISSA HOT WHEELS-FORDON. • EI SOVI KÄYTETTÄVÄKSI KAIKKIEN HOT WHEELS -AJONEUVOJEN KANSSA. • KAN IKKE BRUGES SAMMEN MED ALLE HOT WHEELS-BILER. • KAN IKKE BRUKES MED ALLE HOT WHEELS-KJØRETØYER. • NIE WSZYSTKIE POJAZDY HOT WHEELS PASUJĄ DO TEGO PRODUKTU. • ΔΕ ΧΡΗΣΙΜΟΠΟΙΕΙΤΑΙ ΜΕ ΟΡΙΣΜΕΝΑ ΟΧΗΜΑΤΑ HOT WHEELS. • NELZE KOMBINOVAT S NĚKTERÝMI AUTÍČKY HOT WHEELS. • VHODNÉ LEN PRE NIEKTORÉ MODELY AUTÍČOK HOT WHEELS. • NEM MINDEN HOT WHEELS JÁRMŰVEL HASZNÁLHATÓ.

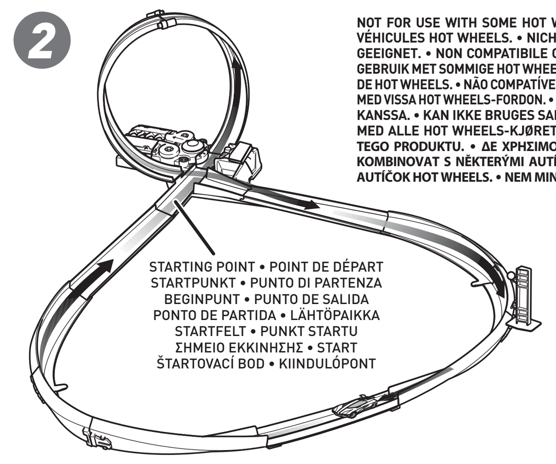

©2019 Mattel. Mattel Europa B.V., Gondel 1, 1186 MJ Amstelveen, Nederland. Mattel U.K. Ltd., Vanwall Business Park, Maidenhead SL6 4UB. Helpline 01628 500303. Mattel France, Parc de la Cerisaie, 1/3/5 allée des Fleurs, 94260 Fresnes Cedex. N° Cristal 0969 36 99 99 (Numéro non surtaxé) ou www.lesjouetsmattel.fr. Mattel Belgium, Trade Mart, Atomiumsquare, Bogota 202 – B 275, 1020 Brussels. Gratis nummer België: 0800 – 16 936 - Gratis nummer Luxemburg: 800 - 22 784 -Gratis nummer Nederland: 0800 - 262 88 35. Deutschland : Mattel GmbH, Solmsstraße 4, D-60486 Frankfurt am Main. Schweiz: Mattel AG, Kirchstrasse 24, CH-3097 Liebefeld Österreich: Mattel Ges.m.b.H., Campus 21, Liebermannstraße A01 404, A- 2345 Brunn/Gebirge. Mattel Italy Srl, Via Bracco, 6-MAC 6, 20159 Milano, Italy. Servizio assistenza clienti: Customersrv.italia@mattel.com - Numero verde 800 11 37 11. Mattel España, S.A., Aribau 200. 08036 Barcelona. cservice.spain@mattel.com Tel: 902203010 http://www.service.mattel.com/es. Dystrybutor: Mattel Poland Sp. z o.o., Warsaw Trade Tower 34 p., ul. Chłodna 51, 00-867 Warszawa. Forg.: Mattel Toys Hungary Kft 1139 Budapest Váci út 91. +36 1 270 0223. Mattel Czech Republic s.r.o., The Forum, Václavské nám. 19, 11000 Praha1. Mattel AEBE, Εθνάρχου Μακαρίου 1, Κτήριο Κ-2, ΤΚ 17561, Παλαιό Φάληρο. Importado y distribuido por Mattel de México, S.A. de C.V., Miguel de Cervantes Saavedra No. 193, Pisos 10 y 11, Col. Granada, Alcaldía Miguel Hidalgo, C.P. 11520, México, Ciudad de México. R.F.C. MME-920701-NB3. Tels.: 59-05-51-00 Ext. 5206 ó 01-800-463-59-89. Mattel Chile, S.A., Avenida Américo Vespucio 501-B, Quilicura, Santiago. Tel.: 1230-020-6213. Servicio al consumidor Venezuela: Tel.: 0-800-100-9123. Mattel Argentina, S.A., Av. Libertador 1000, Piso 11 – Oficinas 109 y 111, Vicente López – Prov. Buenos Aires. Tel.: 0800-666-3373. Mattel Colombia, S.A., Calle 123#7-07 P.5, Bogotá. Tel.: 01800-710-2069. Mattel Perú, S.A., Av. Juan de Arona # 151, Centro Empresarial Juan de Arona, Torre C, Piso 7, Oficina 704, San Isidro, Lima 27, Perú. RUC: 20425853865. Reg. Importador: 02350-12-JUE-DIGESA. Tel.: 0800-54744. E-mail Latinoamérica: servicio.clientes@mattel.com. Mattel South Africa (PTY) LTD, Office 102 I3, 30 Melrose Boulevard, Johannesburg 2196. Mattel Australia Pty. Ltd., 658 Church St., Richmond, Victoria, 3121. Consumer Advisory Service - 1300 135 312. Mattel East Asia Ltd., Room 503-09, North Tower, World Finance Centre, Harbour City, Tsimshatsui, HK, China. Tel.: (852) 3185-6500. Diimport & Diedarkan Oleh: Mattel Southeast Asia Pte. Ltd. , No 19-1, Tower 3 Avenue 7, Bangsar South City, No 8, Jalan Kerinchi, 59200 Kuala Lumpur, Malaysia. Tel: 03-33419052.

INSTRUCTIONS · MODE D'EMPLOI · ANLEITUNG
ISTRUZIONI · GEBRUIKSAANWIJZING · INSTRUCCIONES
INSTRUÇÕES · ANVISNINGAR · KÄYTTÖOHJE · VEJLEDNING
BRUKSANVISNING · INSTRUKCJA · ΟΔΗΓΙΕΣ
POKYNY · NÁVOD · HASZNÁLATI UTASÍTÁS

HOT WHEELS CITY™

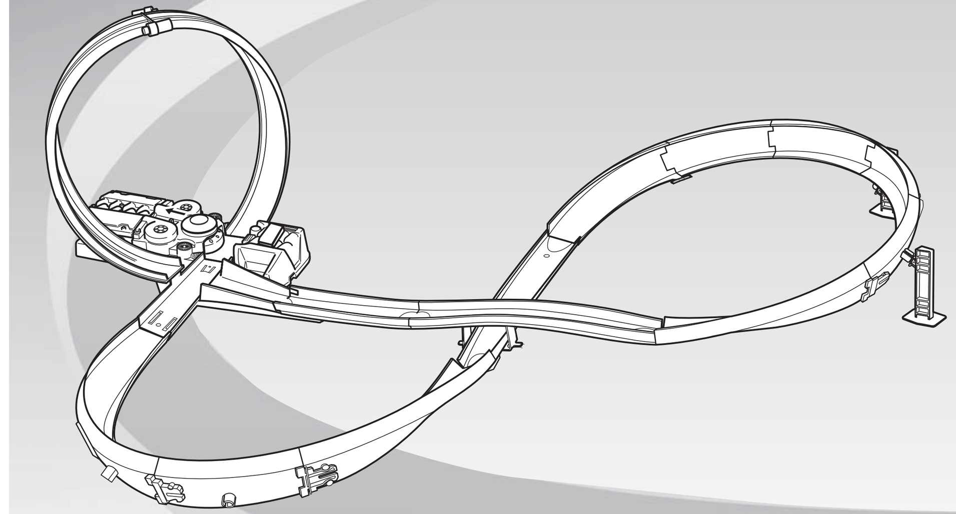

service.mattel.com
HOTWHEELS.COM
? service.mattel.com

5-10

GGF92-GM70
1101748874-16M

PLEASE KEEP THESE INSTRUCTIONS FOR FUTURE REFERENCE AS THEY CONTAIN IMPORTANT INFORMATION. • CONSERVEZ CE MODE D'EMPLOI POUR VOUS Y RÉFÉRER EN CAS DE BESOIN, CAR IL CONTIENT DES INFORMATIONS IMPORTANTES. • DIESE ANLEITUNG BITTE FÜR RÜCKFRAGEN UND WEITERE SPÄTERE VERWENDUNG AUFBEWAHREN. SIE ENTHÄLT WICHTIGE INFORMATIONEN. • CONSERVARE QUESTE ISTRUZIONI PER RIFERIMENTO FUTURO. CONTENGONO INFORMAZIONI IMPORTANTI. • BEWAAR DE GEBRUIKSAANWIJZING, WANT DEZE KAN LATER NOG VAN PAS KOMEN. • GUARDAR ESTAS INSTRUCCIONES PARA FUTURA REFERENCIA, YA QUE CONTIENEN INFORMACIÓN DE IMPORTANCIA ACERCA DEL JUGUETE. • GUARDAR ESTAS INSTRUÇÕES PARA REFERÊNCIA FUTURA, POIS CONTÊM INFORMAÇÕES IMPORTANTES. • BEHÅLL DESSA INSTRUKTIONER EFTERSOM DE INNEHÅLLER VIKTIG INFORMATION. • SÄILYTÄ KÄYTTÖOHJE VASTAISEN VARALLE, SILLÄ SIINÄ ON TÄRKEÄÄ TIETOA. • DENNE BRUGSANVISNING INDEHOLDER VIGTIGE OPLYSNINGER OG BØR GEMMES TIL SENERE BRUG. • TA VARE PÅ DENNE BRUKSANVISNINGEN FOR SENERE BRUK. DEN INNEHOLDER VIKTIG INFORMASJON. • ZACHOWAJ TĘ INSTRUKCJĘ JAKO ODNIESIENIE, PONIEWAŻ ZAWIERA WAŻNE INFORMACJE. • ΚΡΑΤΗΣΤΕ ΑΥΤΕΣ ΤΙΣ ΟΔΗΓΙΕΣ ΓΙΑ ΜΕΛΛΟΝΤΙΚΗ ΧΡΗΣΗ, ΚΑΘΩΣ ΠΕΡΙΕΧΟΥΝ ΣΗΜΑΝΤΙΚΕΣ ΠΛΗΡΟΦΟΡΙΕΣ. • USCHOVEJTE TYTO POKYNY PRO BUDOUCÍ POUŽITÍ, PROTOŽE OBSAHUJÍ DŮLEŽITÉ INFORMACE. • TENTO NÁVOD OBSAHUJE DÔLEŽITÉ INFORMÁCIE, PRETO SI HO USCHOVAJTE PRE PRÍPAD ĎALŠEJ POTREBY. • ŐRIZZE MEG EZT AZ ÚTMUTATÓT, MERT A KÉSŐBBIEKBEN IS FELHASZNÁLHATÓ, FONTOS INFORMÁCIÓKAT TARTALMAZ.

1 CONTENTS • CONTIENT • INHALT • CONTENUTO • INHOUD • CONTENIDO • CONTEÚDO • INNEHÅLL • SISÄLTÖ • INDHOLD • INNHOLD • ZAWARTOŚĆ • ΠΕΡΙΕΧΟΜΕΝΑ • OBSAH • TARTALOM

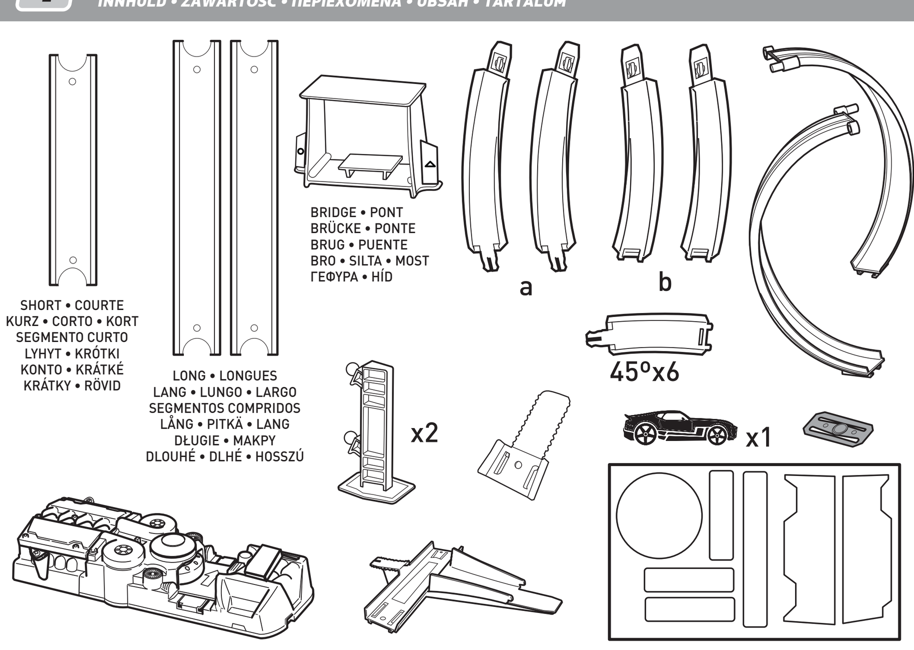

REQUIRES 2 "D" SIZE (LR20) ALKALINE BATTERIES (NOT INCLUDED). • FONCTIONNE AVEC 2 PILES ALCALINES D (LR20), NON INCLUSES. • 2 ALKALI-BATTERIEN D (LR20) ERFORDERLICH, NICHT ENTHALTEN. • RICHIEDE 2 PILE ALCALINE FORMATO TORCIA "D" (LR20) (NON INCLUSE). • WERKT OP 2 'D' (LR20) ALKALINEBATTERIJEN (NIET INBEGREPEN). • FUNCIONA CON 2 PILAS ALCALINAS D/LR20, NO INCLUIDAS. • FUNCIONA COM 2 PILHAS "D" (LR20) ALCALINAS (NÃO INCLUÍDAS). • KRÄVER 2 ALKALISKA D-BATTERIER (LR20, INGÅR EJ). • KÄYTTÖÖN TARVITAAN 2 D(LR20)-ALKALIPARISTOA (EI MUKANA PAKKAUKSESSA). • BRUGER 2 ALKALISKE "D"-BATTERIER (LR20) (MEDFØLGER IKKE). • BRUKER 2 ALKALISKE D-BATTERIER (LR20) (MEDFØLGER IKKE). • WYMAGA 2 BATERII ALKALICZNYCH TYPU D (LR20; NIE ZNAJDUJĄ SIĘ W ZESTAWIE). • ΑΠΑΙΤΟΥΝΤΑΙ 2 ΑΛΚΑΛΙΚΕΣ ΜΠΑΤΑΡΙΕΣ "D" (LR20) (ΔΕΝ ΠΕΡΙΛΑΜΒΑΝΟΝΤΑΙ). • VYŽADUJE 2 ALKALICKÉ BATERIE TYPU D (LR20). NEJSOU SOUČÁSTÍ BALENÍ. • NAPÁJANIE 2 ALKALICKÝMI BATÉRIAMI TYPU D (LR20) (NIE SÚ SÚČASŤOU BALENIA). • KÉT „D" MÉRETŰ (LR20), ALKÁLI ELEMMEL MŰKÖDIK (NEM TARTOZÉK).

2 APPLY LABELS • POSE DES AUTOCOLLANTS • AUFKLEBER ANBRINGEN • APPLICAZIONE ADESIVI • STICKERS OPPLAKKEN • COLOCACIÓN DE LOS ADHESIVOS • APLICAÇÃO DOS AUTOCOLANTES • SÄTTA FAST ETIKETTER • TARROJEN KIINNITYS • SÆT KLISTERMÆRKER PÅ • SETT PÅ KLISTREMERKENE • PRZYKLEJ NAKLEJKI • ΚΟΛΛΗΣΤΕ ΤΑ ΑΥΤΟΚΟΛΛΗΤΑ • PŘILEPENÍ SAMOLEPEK • NALEP NÁLEPKY • A CÍMKÉK FELRAGASZTÁSA

LABEL SHEET • FEUILLE D'AUTOCOLLANTS
AUFKLEBERBOGEN • FOGLIO ADESIVI
STICKERVEL • HOJA DE ADHESIVOS
FOLHA DE AUTOCOLANTES • DEKALBLAD
TARRA-ARKKI • KLISTERMÆRKER
KLISTREMERKER • ARKUSZ NAKLEJEK
ΑΥΤΟΚΟΛΛΗΤΑ • ARCH SE SAMOLEPKAMI
HÁROK S NÁLEPKAMI • MATRICALAP

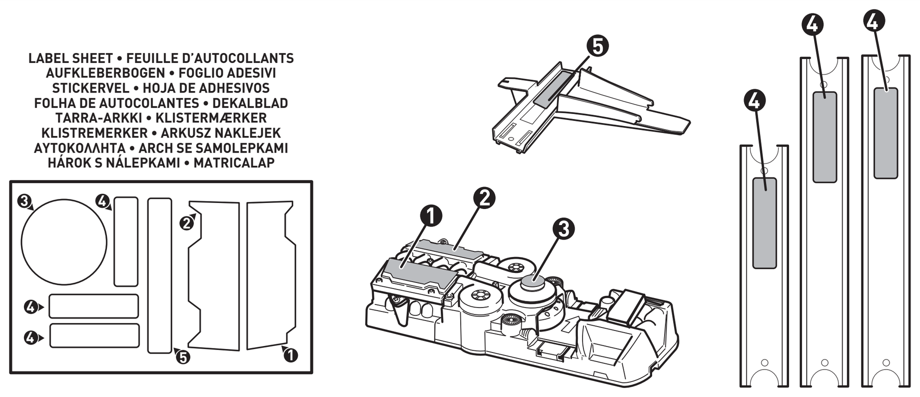

3 BATTERY INSTALLATION • INSTALLATION DES PILES • EINLEGEN DER BATTERIEN • COME INSERIRE LE PILE • BATTERIJEN PLAATSEN • COLOCACIÓN DE LAS PILAS • INSTALAÇÃO DAS PILHAS • BATTERIINSTALLATION • PARISTOJEN ASENNUS • ISÆTNING AF BATTERIER • SETT INN BATTERIENE • WKŁADANIE BATERII • ΤΟΠΟΘΕΤΗΣΗ ΜΠΑΤΑΡΙΩΝ • VLOŽENÍ BATERIÍ • INŠTALÁCIA BATÉRIÍ • AZ ELEMEK BEHELYEZÉSE

- Unscrew the battery cover with a Phillips head screwdriver (not included). • Install 2 "D" size (LR20) alkaline batteries (not included) in the orientation (+/-) shown. • Replace battery cover and tighten screw. • For longer life use alkaline batteries. • Replace the batteries when the booster no longer propels the car through the set.
- Dévissez le couvercle du compartiment à piles avec un tournevis cruciforme (non fourni). • Insérez 2 piles alcalines D (LR20), non incluses, dans le sens indiqué (+/-). • Replacez le couvercle et resserrez la vis. • Utilisez des piles alcalines pour une meilleure autonomie. • Remplacez les piles lorsque le lanceur ne propulse plus la voiture sur la piste.
- Die Batteriefachabdeckung mit einem Kreuzschlitzschraubenzieher (nicht enthalten) aufschrauben. • 2 Alkali-Batterien D (LR20) in die angegebene Polrichtung (+/-) einlegen. Batterien nicht enthalten. • Die Abdeckung wieder einsetzen und die Schraube festziehen. • Für optimale Leistung und längere Lebensdauer nur Alkali-Batterien verwenden. • Die Batterien ersetzen, wenn der Beschleuniger das Fahrzeug nicht mehr durch das Set befördern kann.
- Svitare lo sportello dello scomparto pile con un cacciavite a stella (non incluso). • Inserire 2 pile alcaline formato torcia "D" (LR20) (non incluse) nella direzione indicata (+/-). • Rimettere lo sportello e stringere la vite. • Usare pile alcaline per una maggiore durata. • Sostituire le pile se il caricatore non dovesse riuscire a lanciare la macchinina lungo la pista.
- Schroef het batterijklepje los met een kruiskopschroevendraaier (niet inbegrepen). • Plaats 2 'D' (LR20) alkalinebatterijen (niet inbegrepen) met de plus- en minpolen zoals aangegeven in de batterijhouder. • Zet het batterijklepje weer op z'n plaats en draai de schroef vast. • Gebruik uitsluitend alkalinebatterijen; deze gaan langer mee. • Vervang de batterijen als de booster niet voldoende kracht meer heeft om de auto's door de set heen te lanceren.
- Abrir la tapa del compartimento de las pilas con un destornillador de estrella (no incluido). • Colocar 2 pilas alcalinas D/LR20 (no incluidas) según la polaridad (+/-) indicada. • Volver a tapar el compartimento de las pilas y atornillar la tapa. • Se recomienda utilizar exclusivamente pilas alcalinas. Las pilas no alcalinas pueden afectar el funcionamiento de este juguete. • Cuando el propulsor sea incapaz de lanzar los coches por la pista, sustituir las pilas gastadas del juguete.
- Desaparafusar a tampa do compartimento das pilhas com uma chave de fendas Phillips (não incluída). • Instalar 2 pilhas "D" (LR20) alcalinas (não incluídas) respeitando a posição das polaridades (+/-) apresentada. • Voltar a colocar a tampa no compartimento e aparafusar. • Para uma maior autonomia, utilizar pilhas alcalinas. • Substituir as pilhas se o propulsor deixar de lançar o carro na pista.
- Skruva loss batteriluckan med en stjärnskruvmejsel (ingår ej). • Sätt i 2 alkaliska D-batterier (LR20) (ingår ej) åt det håll som bilden visar. • Sätt tillbaka batterilocket och dra åt skruven. • Alkaliska batterier håller längre. • Byt batterier när boostern inte längre kan driva bilarna runt banan.
- Avaa paristokotelon kansi ristipäämeisselillä (ei mukana pakkauksessa). • Aseta 2 D(LR20)-alkaliparistoa (ei mukana pakkauksessa) kuvan mukaisesti. • Aseta paristokotelon kansi takaisin paikalleen ja kiristä ruuvi. • Suosittelemme pitkäkestoisia alkaliparistoja. • Kun tehostimen voima ei enää riitä lähettämään autoa radan ympäri, vaihda paristot.
- Skru dækslet til batterirummet af med en stjerneskruetrækker (medfølger ikke). • Sæt 2 alkaliske D-batterier (LR20) (medfølger ikke) i batterirummet som vist (+/-). • Sæt dækslet på igen, og spænd skruen. • Brug alkaliske batterier, der har længere levetid. • Udskift batterierne, når boosteren ikke længere kan drive en bil gennem legesættet.
- Fjern batteridekselet med en stjernetrekker (følger ikke med). • Sett inn to alkaliske D-batterier (LR20, følger ikke med) i vist retning (+/–). • Sett batteridekselet på plass igjen, og stram til skruen. • Alkaliske batterier varer lenger enn andre batterier. • Skift ut batteriene når utløseren ikke lenger sender bilen gjennom banen.
- Odkręć pokrywę przedziału na baterie za pomocą śrubokręta krzyżakowego (nie znajduje się w zestawie). • Włóż 2 baterie alkaliczne typu D (LR20) (nie znajdują się w zestawie) zgodnie z oznaczeniami biegunów (+/-). • Załóż pokrywę przedziału na baterie i dokręć śrubę. • Aby móc dłużej korzystać z produktu, używaj baterii alkalicznych. • Wymień baterie, gdy przyspieszacz nie będzie już w stanie tak napędzić samochodu, by przejechał przez tor.
- Ξεβιδώστε το πορτάκι της θήκης μπαταριών με ένα σταυροκατσάβιδο (δεν περιλαμβάνεται). • Τοποθετήστε 2 αλκαλικές μπαταρίες "D" (LR20) (δεν περιλαμβάνονται), όπως υποδεικνύεται. • Τοποθετήστε ξανά το πορτάκι της θήκης των μπαταριών και βιδώστε. • Χρησιμοποιείτε μόνο αλκαλικές μπαταρίες για μεγαλύτερη διάρκεια λειτουργίας. • Αντικαταστήστε τις μπαταρίες όταν ο προωθητής δεν μπορεί να εκτοξεύσει το αυτοκίνητο.
- Odšroubujte kryt prostoru pro baterie pomocí křížového šroubováku (není součástí balení). • Vložte 2 alkalické baterie typu D (LR20) (nejsou součástí balení) v naznačeném směru (+/-). • Kryt prostoru pro baterie znovu nasaďte a utáhněte šroubek. • Použitím alkalických baterií dosáhnete delší životnosti. • Když už motorek nedokáže pohánět autíčko po dráze, vyměňte baterie.
- Kryt priestoru na batérie odskrutkujte krížovým skrutkovačom (nie je súčasťou balenia). • Vložte 2 alkalické batérie typu D (LR20) (nie sú súčasťou balenia) v naznačenom smere (+/-). • Znova založte kryt priestoru pre batérie a utiahnite skrutku. • Používajte alkalické batérie, aby životnosť batérií bola dlhšia. • Batérie vymeňte, keď zrýchľovač už nedokáže poháňať auto cez súpravu.
- Csavarja ki az elemtartó rekesz fedelében lévő csavart egy csillagcsavarhúzóval (nem tartozék). • Helyezzen be 2 D (LR20) alkáli elemet (nem tartozék) az ábrán látható (+/-) tájolásnak megfelelően. • Helyezze vissza az elemtartó rekesz fedelét, és csavarozza be. • A hosszabb élettartam érdekében alkáli elemek használata javasolt. • Ha a gyorsító már nem hajtja át az autót a pályán, cserélje ki az elemeket.

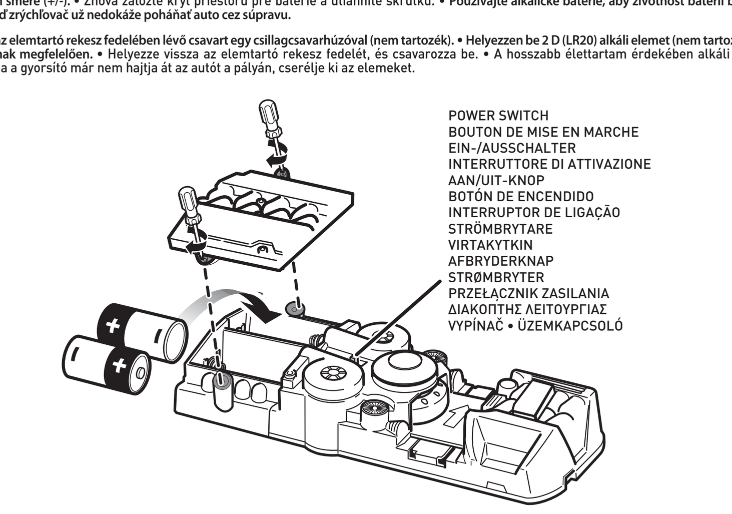

4 SET UP • INSTALLATION • VORBEREITUNG • PREPARATIVI • VOORBEREIDINGEN • PREPARACIÓN • MONTAGEM • FÖRBEREDELSER • VALMISTELU • OPSÆTNING • FORBEREDELSER • PRZYGOTOWANIE • ΠΡΟΕΤΟΙΜΑΣΤΕ • PŘÍPRAVA • PRÍPRAVA • ELŐKÉSZÍTÉS

BASIC STRUCTURES • ÉLÉMENTS DE BASE • GRUNDLEGENDE BAUELEMENTE • STRUTTURE BASE • BASISMODELLEN • ESTRUCTURAS BÁSICAS • ESTRUTURAS BÁSICAS • GRUNDUPPSTÄLLNING • PERUSRAKENTEET • GRUNDLÆGGENDE STRUKTURER • GRUNNLEGGENDE STRUKTURER • PODSTAWOWE KONSTRUKCJE • ΒΑΣΙΚΕΣ ΟΔΗΓΙΕΣ • ZÁKLADNÍ KONSTRUKCE • ZÁKLADNÉ KONŠTRUKCIE • ALAPVETŐ SZERKEZETEK

1a

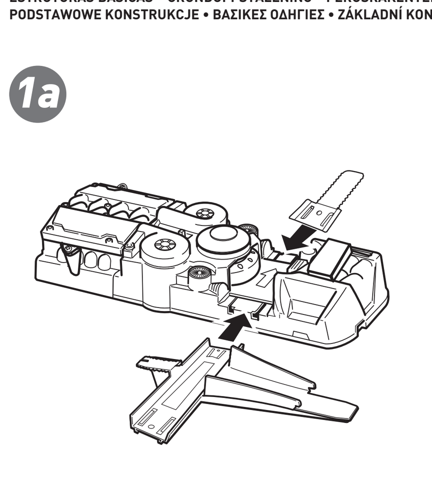

1b

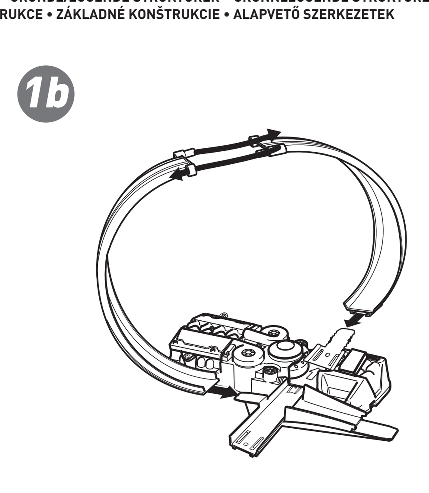

2

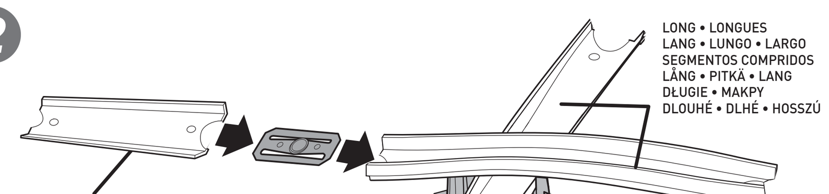

CONNECT BRIDGE IN CORRECT DIRECTION. • LE PONT DOIT ÊTRE POSITIONNÉ DANS LA BONNE DIRECTION. • DIE BRÜCKE IN DIE RICHTIGE RICHTUNG VERBINDEN. • COLLEGA IL PONTE NELLA DIREZIONE CORRETTA. • ZET DE BRUG IN DE JUISTE RICHTING. • CONECTA EL PUENTE EN LA DIRECCIÓN CORRECTA. • LIGA A PONTE NA DIREÇÃO CORRETA. • ANSLUT BRYGGAN I RÄTT RIKTNING. • KIINNITÄ SILTA OIKEIN PÄIN. • SAML BROEN I DEN RIGTIGE RETNING. • KOBLE TIL BROEN I RIKTIG RETNING. • PRZYŁĄCZ MOST W ODPOWIEDNIM KIERUNKU. • ΣΥΝΔΕΣΤΕ ΤΗ ΓΕΦΥΡΑ ΣΤΗ ΣΩΣΤΗ ΚΑΤΕΥΘΥΝΣΗ. • PŘIPOJTE MOST VE SPRÁVNÉM SMĚRU. • MOST PRIPOJTE V SPRÁVNOM SMERE. • CSATLAKOZTASSA A HIDAT A MEGFELELŐ TÁJOLÁSSAL.

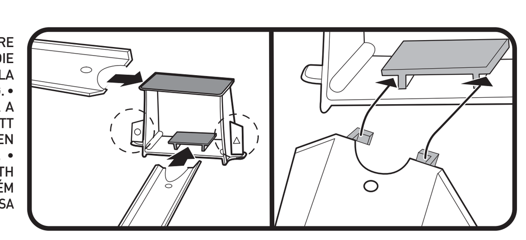

5 3 PLAY MODES • 3 MODES DE JEU • 3 SPIELEINSTELLUNGEN • 3 MODALITÀ DI GIOCO • 3 SPEELSTANDEN • 3 OPCIONES DE JUEGO • 3 MODOS DE JOGO • 3 LEKLÄGEN • 3 TAPAA LEIKKIÄ • 3 SPILLEFUNKTIONERTRE • SPILLMODUSER • 3 TRYBY ZABAWY • 3 ΤΡΟΠΟΙ ΠΑΙΧΝΙΔΙΟΥ • 3 ZPŮSOBY HRANÍ • 3 REŽIMY HRY • 3 JÁTÉKMÓD

STUNT • CASCADE • ACROBAZIA
ACROBACIA • STUNTTRICK
TEMPPU • UKŁAD KASKADERSKI NR
ΚΟΛΠΟ • DRÁHA
KASKADÉRSKA DRÁHA Č.
KASZKADŐRMUTATVÁNY
1

NOTE: TABS GO **INSIDE** THE TRACK. • **REMARQUE :** LES LANGUETTES DOIVENT ÊTRE POSITIONNÉES **À L'INTÉRIEUR** DE LA PISTE. • **HINWEIS:** DIE LASCHEN GEHÖREN AUF DIE **INNENSEITE** DES TRACKS. • **NOTA:** LE LINGUETTE VANNO **ALL'INTERNO** DELLA PISTA. • **LET OP:** LIPJES MOETEN AAN DE **BINNENKANT** VAN DE BAAN. • **NOTA:** LAS LENGÜETAS VAN **EN EL INTERIOR** DEL CIRCUITO. • **NOTA:** AS LINGUETAS FICAM **POR DENTRO** DA PISTA. • **OBS!** FLIKARNA SKA LIGGA **INNANFÖR** SPÅRET. • **HUOMAA:** KIELEKKEET TULEVAT RADAN **SISÄPUOLELLE**. • **BEMÆRK:** TAPPENE SKAL FØRES **IND I** SPORET. • **MERK:** TAPPENE SKAL VÆRE PÅ **INNSIDEN** AV BANEN. • **UWAGA:** WYPUSTKI MUSZĄ SIĘ ZNALEŹĆ **WEWNĄTRZ** TORU. • **ΣΗΜΕΙΩΣΗ:** ΟΙ ΠΡΟΕΞΟΧΕΣ ΜΠΑΙΝΟΥΝ **ΜΕΣΑ** ΣΤΗΝ ΠΙΣΤΑ. • **POZNÁMKA:** VÝSTUPKY PATŘÍ **DOVNITŘ** DRÁHY. • **POZNÁMKA:** ÚCHYTKY SA MONTUJÚ **NA VNÚTORNÚ STRANU** DRÁHY. • **MEGJEGYZÉS:** A FÜLEK A PÁLYÁN **BELÜLRE** KERÜLJENEK.

1

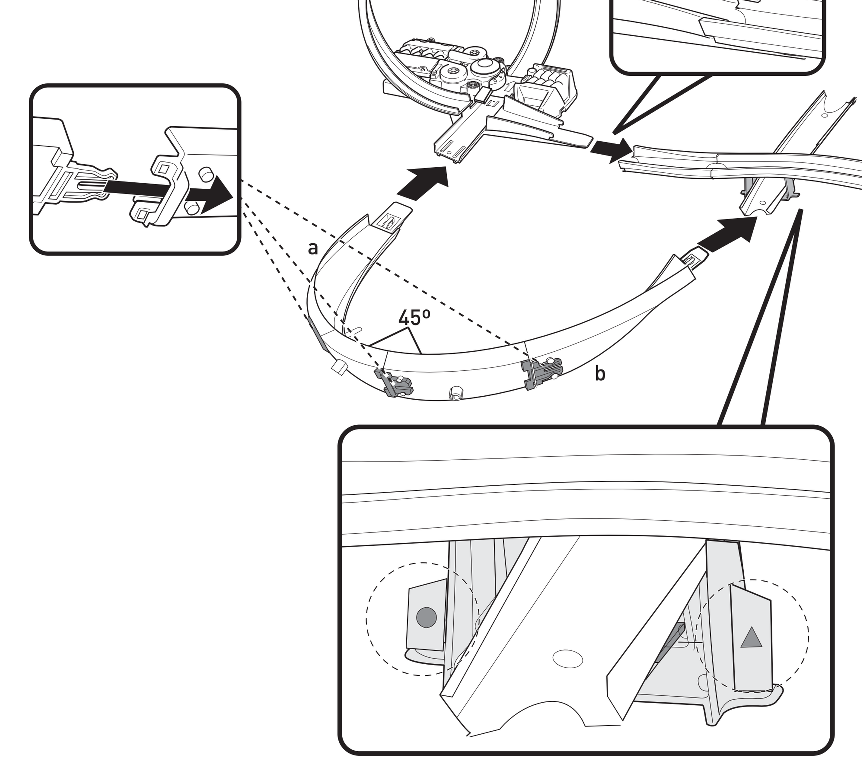

CONNECT BRIDGE IN CORRECT DIRECTION. • LE PONT DOIT ÊTRE POSITIONNÉ DANS LA BONNE DIRECTION. • DIE BRÜCKE IN DIE RICHTIGE RICHTUNG VERBINDEN. • COLLEGA IL PONTE NELLA DIREZIONE CORRETTA. • ZET DE BRUG IN DE JUISTE RICHTING. • CONECTA EL PUENTE EN LA DIRECCIÓN CORRECTA. • LIGA A PONTE NA DIREÇÃO CORRETA. • ANSLUT BRYGGAN I RÄTT RIKTNING. • KIINNITÄ SILTA OIKEIN PÄIN. • SAML BROEN I DEN RIGTIGE RETNING. • KOBLE TIL BROEN I RIKTIG RETNING. • PRZYŁĄCZ MOST W ODPOWIEDNIM KIERUNKU. • ΣΥΝΔΕΣΤΕ ΤΗ ΓΕΦΥΡΑ ΣΤΗ ΣΩΣΤΗ ΚΑΤΕΥΘΥΝΣΗ. • PŘIPOJTE MOST VE SPRÁVNÉM SMĚRU. • MOST PRIPOJTE V SPRÁVNOM SMERE. • CSATLAKOZTASSA A HIDAT A MEGFELELŐ TÁJOLÁSSAL.

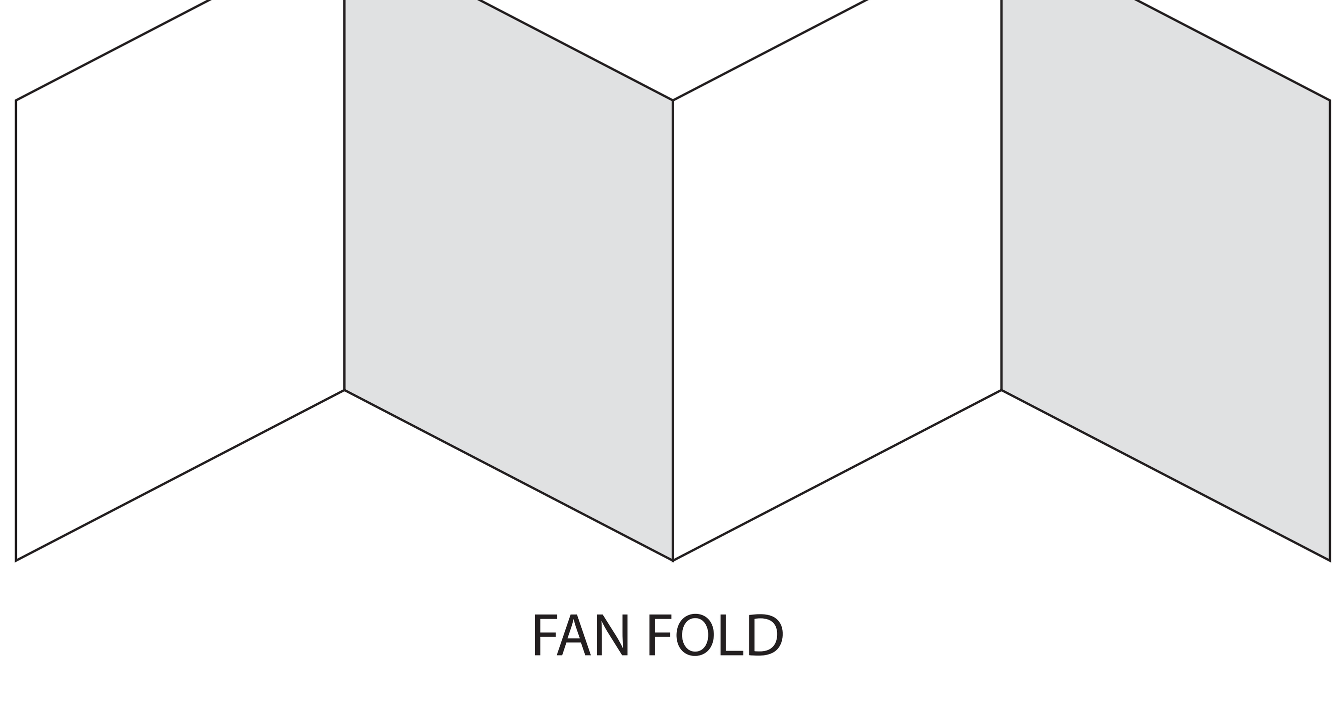

FAN FOLD